ANCORAGGIO TIPO A SU FONDAZIONE E CORDOLO

SEZIONE TRASVERSALE

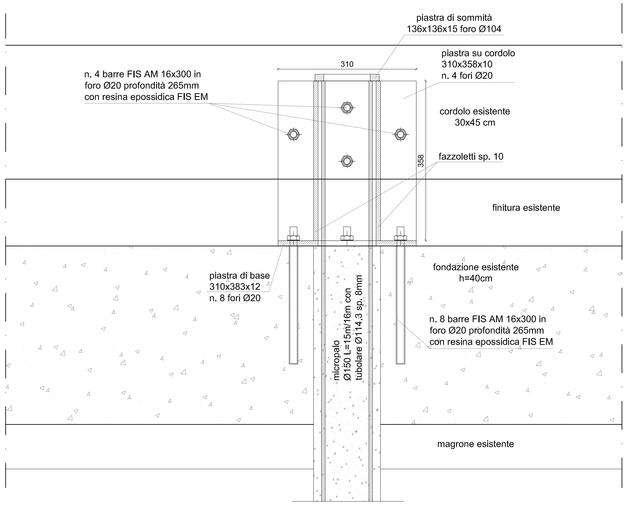

SEZIONE LONGITUDINALE

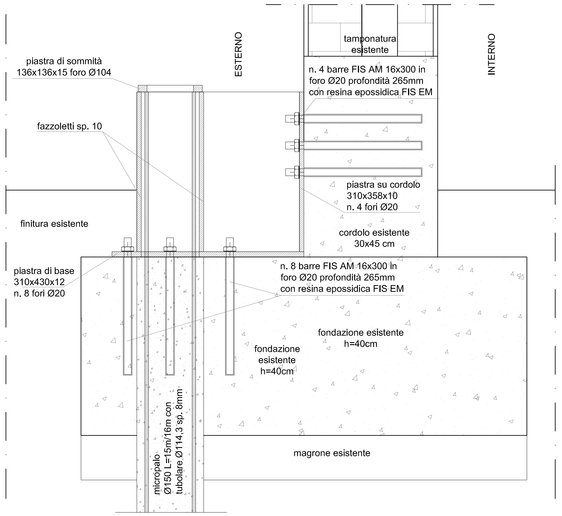

PIANTA

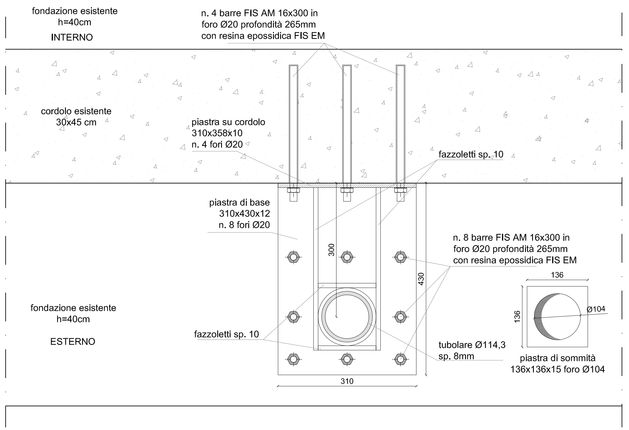

NOTE:

A. predisporre allettamento con malta fluida di cemento tipo Mapefill della Mapei sul contatto tra nuove piastre di acciaio ed elementi in c.a. esistenti.

B. tutte le strutture, finiture, impianti ed apparecchiature interferenti con le fasi di movimentazione ed avvicinamento del macchinario per perforazioni e di realizzazione micropali dovranno essere accuratamente protette e/o rimosse temporaneamente e riposizionate in sede al termine dell'Intervento.

C. sigillatura delle superfici di contatto tra le nuove piastre di acciaio ed il calcestruzzo esistente con malta di cemento fluida ad alta resistenza tipo mapefill della mapei

NOTE SUI MATERIALI
Cemento per iniezioni micropali 325 MPa
Acciaio per micropali Tipo S 355 secondo D.M. 14/01/2008 e UNI EN 10025-2
Acciaio per carpenteriaTipo S 275 secondo D.M. 14/01/2008 e UNI EN 10025-2
Bullonatura Classe 8.8 secondo UNI EN 20898/1
Dadi Classe 8 secondo UNI 3740/4°
Rosette e piastrine acciaio tipo C 50 secondo UNI 7845 temprato e rinvenuto HRC 32+40
Saldature a cordone d'angolo con elettrodi di classe 2° -UNI 5132
Saldature a completo ripristino II classe con elettrodi di classe 2° -UNI 5132

piastra di base 300x260x12
n. 8 fori Ø20

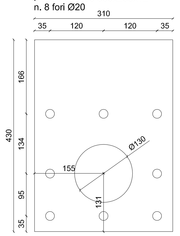

Piastra su pilastro 230x290x10
n. 9 fori Ø20

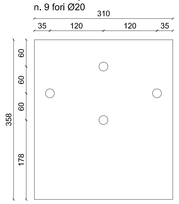

fazzoletti saldati alle piastre di base e su pilastro

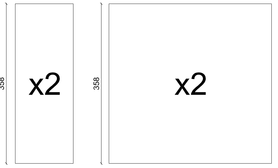

ANCORAGGIO TIPO B SU PILASTRO E FONDAZIONE

SEZIONE TRASVERSALE

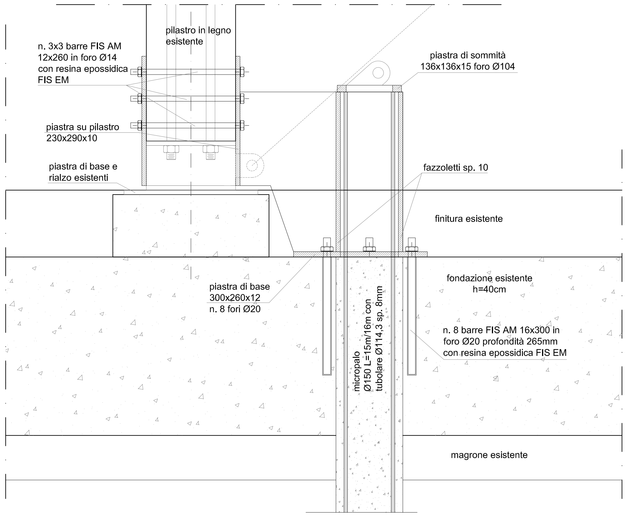

SEZIONE LONGITUDINALE

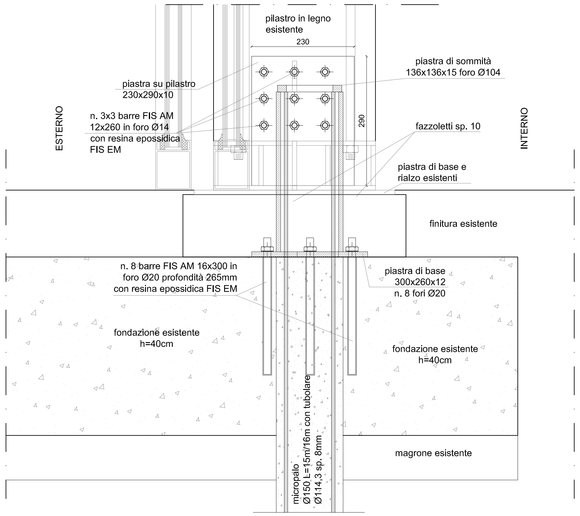

PIANTA

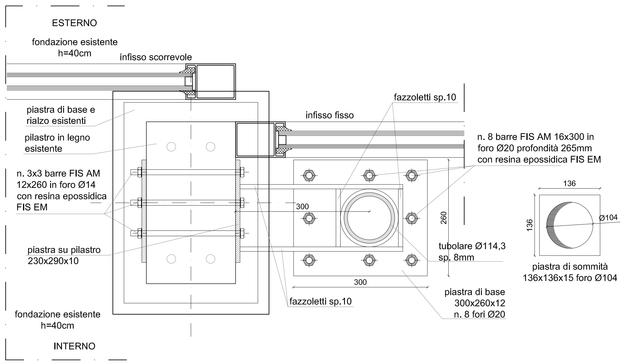

piastra di base 300x260x12
n. 8 fori Ø20

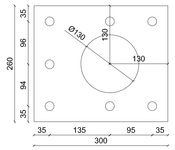

Piastra su pilastro 230x290x10
n. 9 fori Ø14

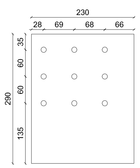

fazzoletti saldati alle piastre di base e su pilastro

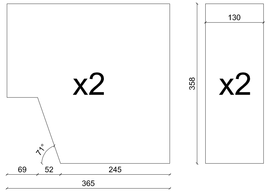

REGIONE PIEMONTE

COMUNE DI MONTEU ROERO

PROVINCIA DI CUNEO

PROGETTO DEFINITIVO

LAVORI DI COSTRUZIONE BOCCIODROMO NEL CONCENTRICO. CONSOLIDAMENTO STATICO E MESSA IN ESERCIZIO DELL'OPERA.

COMMITTENTE:

COMUNE DI MONTEU ROERO (CN)

PROGETTISTI:

CMC Studio Ingegneri Associato
Ing. Stefano MELUZZI
Corso Re Umberto n.12 - 10121 - Torino
Via Reno n.35 - 00198 - Roma
C.F. MLZ SFN 64R17 H501 F

TITOLO:

Particolari esecutivi

TIMBRO ENTE

PROGETTO	TAVOLA	SCALA GRAFICA	DATA
STR	05	1:5	Luglio 2018